大仲会　会議/委員会組織図
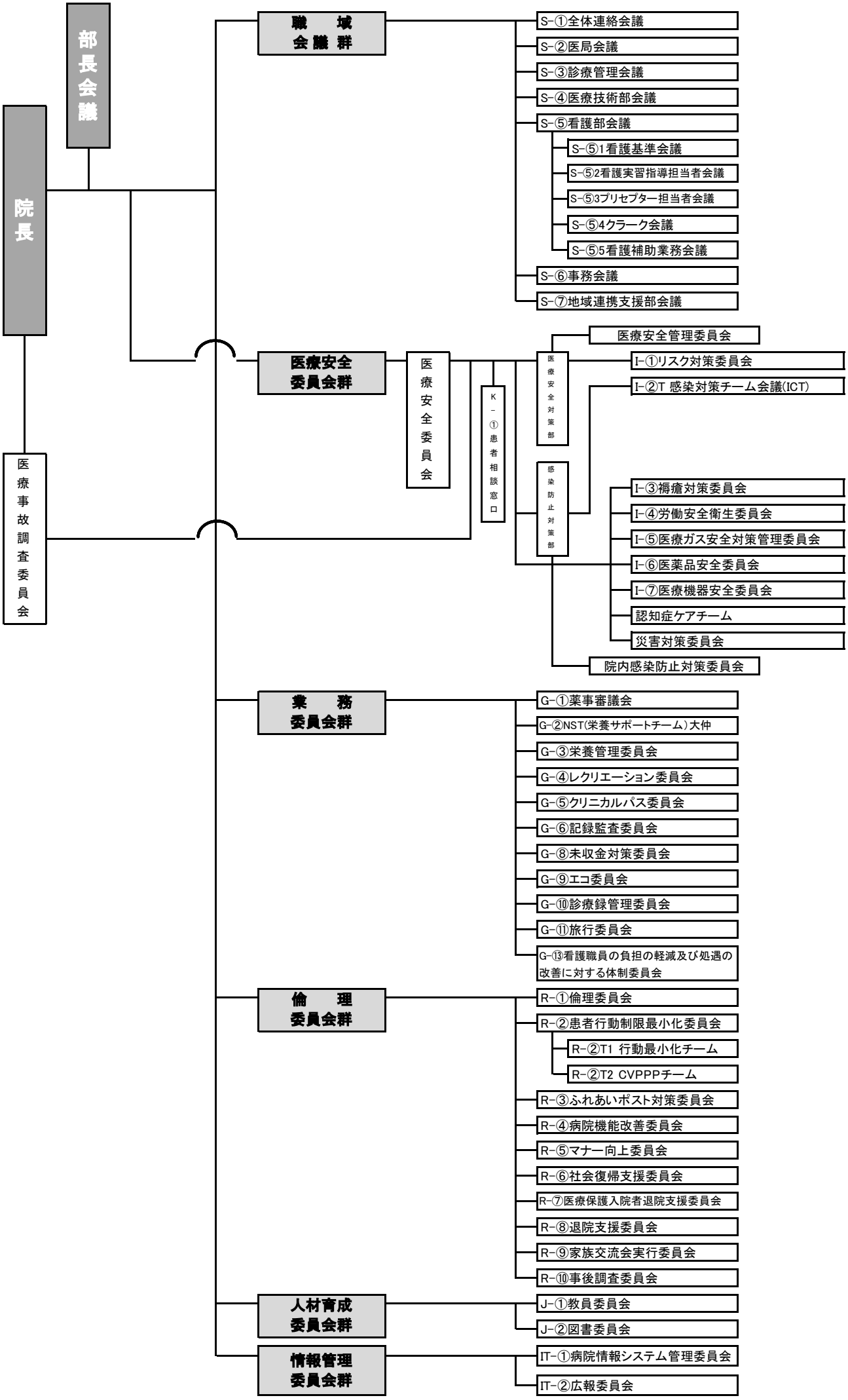
令和2年4月1日